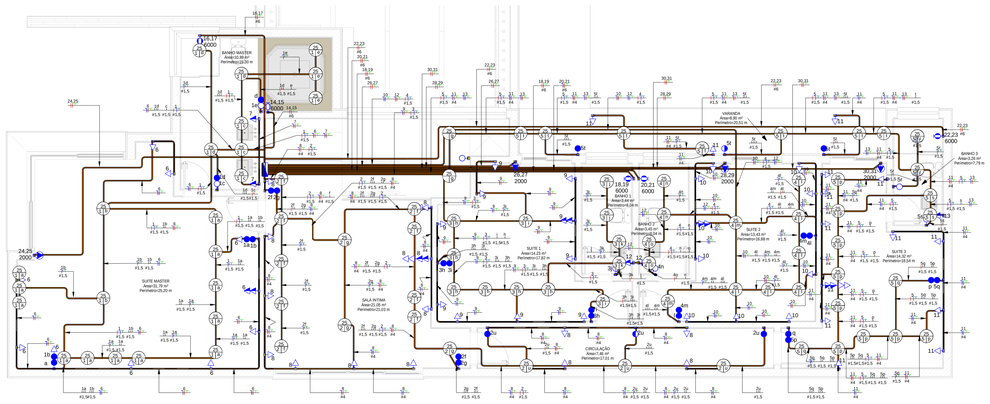

PAV. SUPERIOR

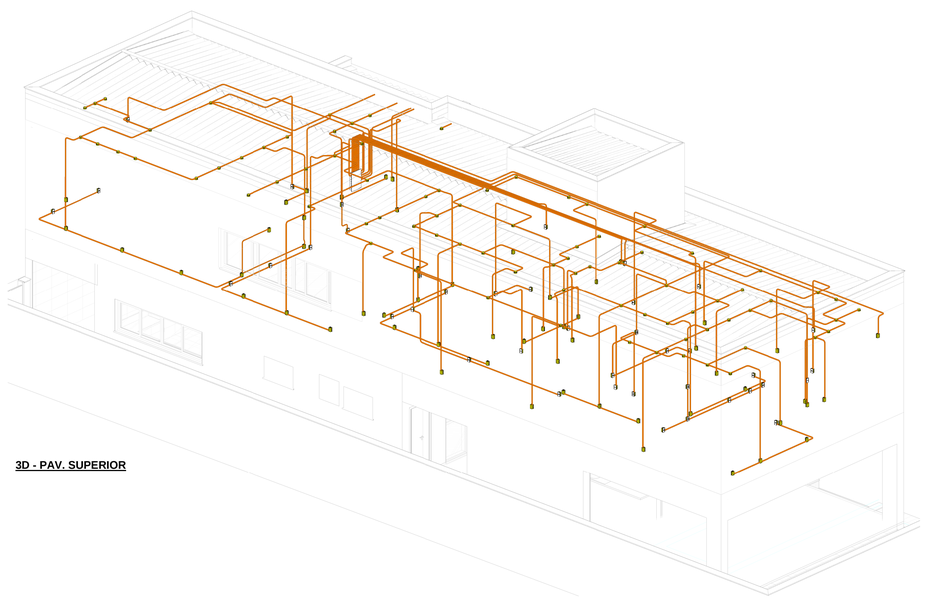

3D - PAV. SUPERIOR

Painel: QDF-02 1ºPAV.

Localização:
Alimentado por:
Montagem: Embutido
Notas:

Alimentação: 127/220V Trifásico (3F+N+T)

Circuito	Descrição	Tensão (V)	Esquema	Potência Total (VA)	FP	Potência Total (W)	Corrente Nominal (A)	FCA	FCT	Ib: Corrente de Projeto Corrigida (A)	In: Disjuntor (A)	Tipo de Instalação	Condutor Pré-Dimensionado (Seção e Iz: Capacidade de condução de Corrente)	Seção do Condutor Adotado (mm²)	L Aprox. (m)	L Considerado (m)	Queda de Tensão (%)	A	B	C
1	Ilum - S. master/ Banho...	127,00	FNT	575 VA	1	575 W	4,53 A	0,7	1	6,47 A	10,00 A	[Cu/PVC/750V/70°]-Un-B1-2Cc (Ilum.)	1-#1,5(17,5A), 1-#1,5(17,5A), 1-#1,5	1,5	12,75	15	1,27	575 VA		
2	Ilum - Sala Íntima e Circulação	127,00	FNT	375 VA	1	375 W	2,95 A	0,7	1	4,22 A	10,00 A	[Cu/PVC/750V/70°]-Un-B1-2Cc (Ilum.)	1-#1,5(17,5A), 1-#1,5(17,5A), 1-#1,5	1,5	19,47	15	0,83		375 VA	
3	Ilum - Suite 1 e Banho 1	127,00	FNT	300 VA	1	300 W	2,36 A	0,7	1	3,37 A	10,00 A	[Cu/PVC/750V/70°]-Un-B1-2Cc (Ilum.)	1-#1,5(17,5A), 1-#1,5(17,5A), 1-#1,5	1,5	14,77	15	0,66			300 VA
4	Ilum - Suite 2 e Banho 2	127,00	FNT	300 VA	1	300 W	2,36 A	0,7	1	3,37 A	10,00 A	[Cu/PVC/750V/70°]-Un-B1-2Cc (Ilum.)	1-#1,5(17,5A), 1-#1,5(17,5A), 1-#1,5	1,5	19,45	27	1,19	300 VA		
5	Ilum - Suite 3/ Banho 3/...	127,00	FNT	550 VA	1	550 W	4,33 A	0,7	1	6,19 A	10,00 A	[Cu/PVC/750V/70°]-Un-B1-2Cc (Ilum.)	1-#1,5(17,5A), 1-#1,5(17,5A), 1-#1,5	1,5	23,88	27	2,19		550 VA	
6	Tug's Suite Master	127,00	FNT	1100 VA	0,8	880 W	8,66 A	0,7	1	12,37 A	20,00 A	[Cu/PVC/750V/70°]-Un-B1-2Cc	1-#2,5(24A), 1-#2,5(24A), 1-#2,5	2,5	16,01	27	2,62			1100 VA
7	TUGs Banho Master	127,00	FNT	1200 VA	0,8	960 W	9,45 A	0,7	1	13,50 A	20,00 A	[Cu/PVC/750V/70°]-Un-B1-2Cc	1-#2,5(24A), 1-#2,5(24A), 1-#2,5	2,5	5,78	27	2,86	1200 VA		
8	TUGs Sala Íntima e...	127,00	FNT	1800 VA	0,8	1440 W	14,17 A	0,7	1	20,25 A	25,00 A	[Cu/PVC/750V/70°]-Un-B1-2Cc	1-#4,0(32A), 1-#4,0(32A), 1-#4,0	4	20,94	15	1,49		1800 VA	
9	TUGs Suite 1	127,00	FNT	1100 VA	0,8	880 W	8,66 A	0,7	1	12,37 A	20,00 A	[Cu/PVC/750V/70°]-Un-B1-2Cc	1-#2,5(24A), 1-#2,5(24A), 1-#2,5	2,5	17,14	15	1,46			1100 VA
10	TUGs Suite 2	127,00	FNT	1100 VA	0,8	880 W	8,66 A	0,7	1	12,37 A	20,00 A	[Cu/PVC/750V/70°]-Un-B1-2Cc	1-#2,5(24A), 1-#2,5(24A), 1-#2,5	2,5	22,33	27	2,62	1100 VA		
11	TUGs Suite 3 e Sacada	127,00	FNT	1700 VA	0,8	1360 W	13,39 A	0,7	1	19,12 A	25,00 A	[Cu/PVC/750V/70°]-Un-B1-2Cc	1-#4,0(32A), 1-#4,0(32A), 1-#4,0	4	26,99	27	2,53		1700 VA	
12	TUGs Banho 1/ Banho 2	127,00	FNT	1200 VA	0,8	960 W	9,45 A	0,7	1	13,50 A	20,00 A	[Cu/PVC/750V/70°]-Un-B1-2Cc	1-#2,5(24A), 1-#2,5(24A), 1-#2,5	2,5	16,17	15	1,59			1200 VA
13	TUGs Banho 3	127,00	FNT	600 VA	0,8	480 W	4,72 A	0,7	1	6,75 A	10,00 A	[Cu/PVC/750V/70°]-Un-B1-2Cc	1-#2,5(24A), 1-#2,5(24A), 1-#2,5	2,5	22,65	15	0,79	600 VA		
14	TUE Banheira Master	220,00	FFT	6000 VA	1	6000 W	27,27 A	1	1	27,27 A	40,00 A	[Cu/PVC/750V/70°]-Un-B1-2Cc	2-#6,0(41A), 1-#6,0	6	6,69	27	1,99		3000 VA	
15																				3000 VA
16	TUE Chuveiro Master	220,00	FFT	6000 VA	1	6000 W	27,27 A	1	1	27,27 A	40,00 A	[Cu/PVC/750V/70°]-Un-B1-2Cc	2-#6,0(41A), 1-#6,0	6	8,18	27	1,99	3000 VA		
17																			3000 VA	
18	Tue Chuveiro Banho 1	220,00	FFT	6000 VA	1	6000 W	27,27 A	1	1	27,27 A	40,00 A	[Cu/PVC/750V/70°]-Un-B1-2Cc	2-#6,0(41A), 1-#6,0	6	12,70	27	1,99			3000 VA
19																		3000 VA		
20	TUE Chuveiro Banho 2	220,00	FFT	6000 VA	1	6000 W	27,27 A	1	1	27,27 A	40,00 A	[Cu/PVC/750V/70°]-Un-B1-2Cc	2-#6,0(41A), 1-#6,0	6	12,87	27	1,99		3000 VA	
21																				3000 VA
22	TUE Chuveiro Banho 3	220,00	FFT	6000 VA	1	6000 W	27,27 A	1	1	27,27 A	20,00 A	[Cu/PVC/750V/70°]-Un-B1-2Cc	2-#2,5(24A), 1-#2,5	6	21,18	25	1,84	3000 VA		
23																			3000 VA	
24	TUE AR Cond. Master	220,00	FFT	2000 VA	0,8	1600 W	9,09 A	1	1	9,09 A	20,00 A	[Cu/PVC/750V/70°]-Un-B1-2Cc	2-#2,5(24A), 1-#2,5	2,5	11,32	15	0,88			1000 VA
25																		1000 VA		
26	TUE AR Cond. Suite 1	220,00	FFT	2000 VA	0,8	1600 W	9,09 A	1	1	9,09 A	20,00 A	[Cu/PVC/750V/70°]-Un-B1-2Cc	2-#2,5(24A), 1-#2,5	2,5	9,83	10	0,59		1000 VA	
27																			1000 VA	
28	TUE AR Cond. Suite 2	220,00	FFT	2000 VA	0,8	1600 W	9,09 A	1	1	9,09 A	20,00 A	[Cu/PVC/750V/70°]-Un-B1-2Cc	2-#2,5(24A), 1-#2,5	2,5	15,11	20	1,18	1000 VA		
29																			1000 VA	
30	TUE AR Cond. Suite 3	220,00	FFT	2000 VA	0,8	1600 W	9,09 A	1	1	9,09 A	20,00 A	[Cu/PVC/750V/70°]-Un-B1-2Cc	2-#2,5(24A), 1-#2,5	2,5	19,06	20	1,18			1000 VA
31																		1000 VA		
32																				
33																				
34																				
35																				
36																				
																	Totais:	15018 VA	17636 VA	14923 VA

Legenda:

FP: Fator de Potência — Ib: Corrente de Projeto Corrigida(A) — (Ib < In < Iz)
FCA:Fator de Correção por Agrupamento — In:Corrente Nominal do Disjuntor (A)
FCT:Fator de Correção por Temperatura — Iz: Capacidade de condução de corrente do condutor(A)

Tipo de Carga	Potência Instalada (VA)	Fator de Demanda	Potência Demandada (VA)
TUEs (Residencial)	36715 VA	0,54	19826 VA
Iluminação+TUGs (Residencial)	11549 VA	0,24	2772 VA

Totais do Painel	
Potência Instalada:	47555 VA
Potência Demandada:	22402 VA
Corrente Total:	124,80 A
Corrente Total Demandada:	58,79 A

Notas:

Painel: QDF - PAV. SUPERIOR
Pot. Instalada (VA):47555 VA
Pot. Demanda (VA):22402 VA

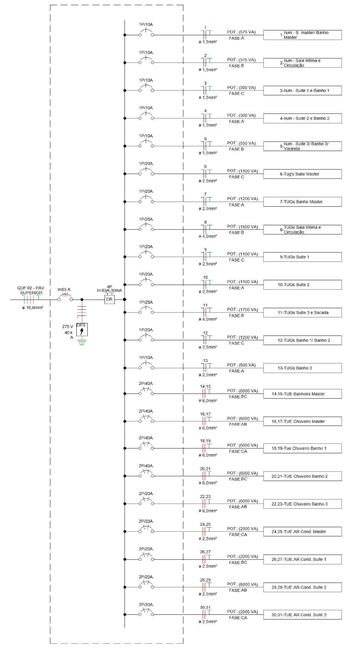

Legenda Diagrama Unifilar

LEGENDA DIAGRAMAS UNIFILARES
Disjuntor Termomagnético Monopolar
Disjuntor Termomagnético Bipolar
Disjuntor Termomagnético Tripolar
Condutores Neutro, Fase, Terra, respectivamente
DPS-Dispositivo de proteção contra surtos
IDR-Interruptor Diferencial Residual (Imax=30mA)
Medidor de Energia

Legenda Planta Baixa

	Tomada Baixa 2P+T, 10A, a 30cm do piso, embutido em caixa 4x2
	Tomada Média 2P+T, 10A, a 110cm do piso, embutido em caixa 4x2
	Tomada Alta 2P+T, 10A, a 210cm do piso, embutido em caixa 4x2
	Tomada Baixa 2P+T, 20A, a 30cm do piso, embutido em caixa 4x2
	Tomada Média 2P+T, 20A, a 110cm do piso , embutido em caixa 4x2
	Tomada Alta 2P+T, 20A, a 210cm do piso , embutido em caixa 4x2
	Tomada de Piso 2P+T, 10A
	Tomada de Piso 2P+T, 20A
	Ponto de Força com placa saída de fio, a 230cm do piso acabado
	Ponto de Força com placa saída de fio, a "x" cm do piso acabado
	Interruptor simples de uma seção, embutido em caixa 4x2
	Conjunto de 2 Interruptores simples, embutido em caixa 4x2
	Conjunto de 3 Interruptores simples, embutido em caixa 4x2
	Interruptor paralelo (three-way), embutido em caixa 4x2
	Pulsador
	Ponto para campainha
	Ponto de Telefone, RJ11, a 30cm do piso, embutido em caixa 4x2
	Dimer (Variador de Luminosidade)
	Sensor de presença, embutido em caixa 4x2
	Condutores Neutro, Fase, Terra e Retorno, respectivamente
	Ponto de luz embutido no teto
	Ponto de luz na parede a 210cm do piso acabado
	Eletroduto corrugado flexível embutido no teto ou na parede
	Eletroduto de PEAD embutido no piso
	Quadro geral de luz e força embutido a 1,50 do piso acabado
MED.	Caixa para medidor
	Caixa de passagem no piso
	Eletroduto que sobe
	Eletroduto que desce
	Eletroduto que passa descendo
	Eletroduto que passa subindo

Notas Gerais

Notas Gerais
1- Eletrodutos embutidos no solo serão do tipo PEAD.
2- Eletrodutos embutidos na laje deverão ser do tipo corrugado reforçado.
3- Os condutores não cotados serão de #2,5mm², os condutores de retorno serão de #1,5mm².
4- Os eletrodutos não cotados serão de Ø25mm.
5- Em todo eletroduto subterrâneo, os condutores deverão ser de cobre, classe 0,6/1kV, isolação em EPR, temperatura 90°C.
6- Os condutores elétricos de distribuição deverão ser de cobre, classe 450/750V, isolação em PVC, temperatura 70°C.
7- A seção do condutor neutro é igual ao da fase do circuito, salvo indicação contrária.
8-O condutor neutro não poderá ser ligado ao condutor proteção terra após passar pelo quadro geral da instalação.
9- O condutor de proteção nunca deverá ser ligado ao IDR.
10- Utilizar um condutor neutro para cada circuito.
11- Os circuitos foram numerados pela quantidade de fases, ou seja, circuitos bifásicos contém dois números.
12- Utilizar chuveiros com resistência blindada para evitar o desligamento incorreto do IDR.
13- As instalações elétricas deverão ser executadas respeitando os padrões de qualidade e segurança estabelecidos na norma NBR5410:2008.
14- Todos os pontos metálicos deverão ser aterrados.
15-A indicação de potência no pontos de luz são os valores calculados para dimensionamento dos circuitos conforme precrições da NBR 5410, não necessariamente correspondem ao valor exato das lampadas a serem instaladas.
16-Para As tomadas sem indicação de potência foi considera 100 VA.
17-Todos os eletrodutos de eletricidade deverão estar afastados 0,50m das tubulações de gás.

PROJETO:	Residência Unifamiliar	FOLHA:	02/02
LOCAL:	Vila Prudente	REV.	
ASSUNTO:	Instalações Elétricas - Pav. Superior	ESCALA:	Como indicado
AUTOR DO PROJETO: Grupo 10	DESENHO: Autor	DATA:	15/11/2020